MECCANOPLASTICA GROUP

COMPANY WITH
QUALITY SYSTEM
CERTIFIED BY DNV GL
= ISO 9001:2015 =

THREE STATIONS ELECTRIC INJECTION BLOW MOULDING MACHINE

MACCHINA ELETTRICA PER INIEZIONE-SOFFIAGGIO A TRE STAZIONI

JET85 3 STATIONS

Scan me

TECHNICAL FEATURES | CARATTERISTICHE TECNICHE

		Metric		Imperial
Injection mould clamping force | Forza di chiusura stampo iniezione	kN	750	Tons	82.5
Blowing mould clamping force | Forza di chiusura stampo soffiaggio	kN	100	Tons	11
Screw diameter | Diametro della vite	mm	60	in	2.362
Screw lenght-to-diam-ratio | Rapporto lunghezza/diametro	L/D	24		
Real injection capacity HDPE | Capacità effettiva di iniezione HDPE	g	517		
Injection speed | Velocità di iniezione	mm/s	50	in/s	2
Max. Melt pressure | Pressione di Melt massima	bar	1100	PSI	16000
Plasticising (PS) at 250 rpm | Capacità di plastificazione (PS) a 250 rpm	g/s	60		
Max. RPM | Velocità rotazione vite	rpm	200		
Installed heating power | Potenza di riscaldamento installata	kW	13		

MOULD FEATURES | CARATTERISTICHE STAMPO

Stroke opening | Apertura stampi	mm	154	in	6
Mould stuck high| Altezza stampo	mm	254	in	10
Mould width A | Larghezza stampi A	mm	870	in	34.250
Mould depth B | Lunghezza stampi B	mm	500	in	19.685
Swing radius R | Raggio di rotazione R	mm	610	in	24.015
Trigger bar length T | Lunghezza trigger bar T	mm	620 - 790	in	24.40 - 31.10
Center of pressure C | Centro di pressione C	mm	147,06 - 174	in	5.789 - 6.85

POWER CONSUMPTION | CONSUMO ENERGIA

Dry cycles | Cicli a secco	s	2,8		
Installed total power | Potenza totale installata	kW	78		
Average power consumption | Consumo medio	kWh	10 - 15		
Pneumatic working pressure | Pressione pneumatica di esercizio max	bar	8 - 30	PSI	116 - 435

JET85
3 STATIONS

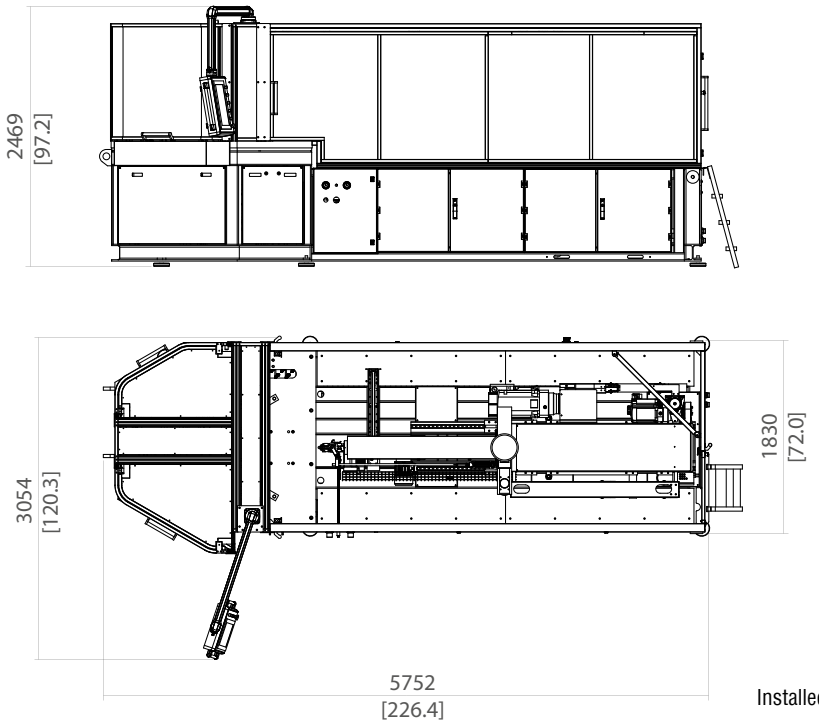

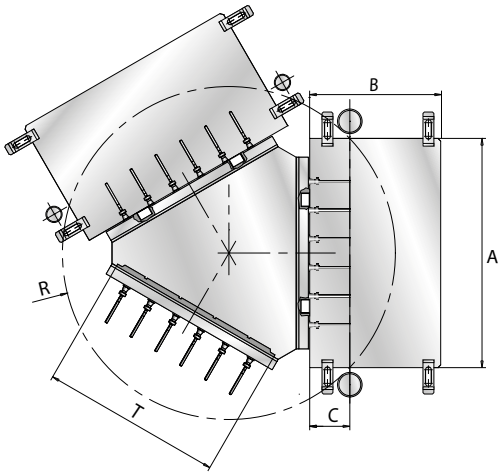

Installed Weight 12.000 Kg - 26,455 lb

MECCANOPLASTICA srl - via Albert Einstein, 35/51 - 50013 Campi Bisenzio (Firenze) - Italy
Tel. +39 055.898187 - info@meccanoplastica-group.com - www.meccanoplastica-group.com

MECCANOPLASTICA s.r.l reserves the right to vary the above data and technical features with no prior warning to the recipient of this leaflet.
MECCANOPLASTICA s.r.l si riserva il diritto di variare i dati sopra elencati e le caratteristiche tecniche senza alcun preavviso ai destinatari dei seguenti dèpliant.

© copyright MECCANOPLASTICA GROUP srl, 2024